脉动科技有限公司
中国代理商
北京总部 地址：海淀区中关村东路89号 恒兴大厦9C，100190 电话：010-62565117 010-84413925
传真：010-62565117-11
邮箱：info@pulsepower.cn
官网：www.pulsepower.cn
上海办事处 021-32070812
西安办事处 029-87307077
深圳办事处 0755-27528760

PRODUKTINFORMATION
PRODUCT INFORMATION

Lochblenden und Topfblenden
Pinholes and Drilled Apertures

PRÄZISION IN PERFEKTION
PRECISION IN PERFECTION

LB
TB

9012..0217 / 05.09.2014

- zentriert
- zur Aufnahme in OH 40-D25
- Lochblenden mit Apertur von 5 µm bis 80 µm
- Topfblenden mit Apertur von 500 µm bis 4000 µm

- centered
- mountable in OH 40-D25
- pinholes with aperture from 5 µm up to 80 µm
- drilled apertures with aperture from 500 µm up to 4000 µm

Die Lochblenden LB haben ein Platin-Iridium-Plättchen mit ø 5 mm in einer ø 25 mm Fassung. Die Apertur von 5 µm bis 80 µm ist zentriert. Andere Aperturen sind auf Anfrage erhältlich.

Für Anwendungen bei denen eine größere Apertur notwendig ist bietet OWIS® die Topfblenden TB an. Auch hier ist der äußere Durchmesser 25 mm.

Sowohl die Topf- als auch die Lochblenden können damit in alle Halter und Justierungen für gefasste Optiken mit ø 25 mm eingesetzt werden.

Alle Aluminiumteile haben eine schwarze Eloxal-Schutzschicht.

Auf Anfrage sind Topfblenden mit bis zu 5000 µm Apertur verfügbar.

The pinholes LB have a ø 5 mm platinum-iridium plate in a ø 25 mm mount. The apeture from 5 µm up to 80 µm is centered. Other apertures are available on request.

If there are applications where a bigger aperture is needed OWIS® offers the drilled apertures. The outer diameter is ø 25 mm, too.

Drilled apertures as well as pinholes can be set in all holders and adjustments for ø 25 mm mounted optics.

All aluminium parts have a top quality black anodized protective coating.

Drilled apertures up to 5000 µm aperture on request.

Bestellangaben/Ordering Information
Lochblenden und Topfblenden/pinholes and drilled apertures

		Typ/type	Bestell-Nr./part no.
Lochblende mit ø 25 mm und 5 µm Apertur	pinhole with ø 25 mm and 5 µm aperture	LB 5-D5-G25	62.610.0005
Lochblende mit ø 25 mm und 30 µm Apertur	pinhole with ø 25 mm and 30 µm aperture	LB 30-D5-G25	62.610.0030
Lochblende mit ø 25 mm und 50 µm Apertur	pinhole with ø 25 mm and 50 µm aperture	LB 50-D5-G25	62.610.0050
Lochblende mit ø 25 mm und 80 µm Apertur	pinhole with ø 25 mm and 80 µm aperture	LB 80-D5-G25	62.610.0080
Topfblende mit ø 25 mm und 500 µm Apertur	drilled aperture with ø 25 mm and 500 µm aperture	TB-B05-G25	62.620.0500
Topfblende mit ø 25 mm und 700 µm Apertur	drilled aperture with ø 25 mm and 700 µm aperture	TB-B07-G25	62.620.0700
Topfblende mit ø 25 mm und 800 µm Apertur	drilled aperture with ø 25 mm and 800 µm aperture	TB-B08-G25	62.620.0800
Topfblende mit ø 25 mm und 1000 µm Apertur	drilled aperture with ø 25 mm and 1000 µm aperture	TB-B10-G25	62.620.1000
Topfblende mit ø 25 mm und 2000 µm Apertur	drilled aperture with ø 25 mm and 2000 µm aperture	TB-B20-G25	62.620.2000
Topfblende mit ø 25 mm und 4000 µm Apertur	drilled aperture with ø 25 mm and 4000 µm aperture	TB-B40-G25	62.620.4000

OWIS GmbH
Im Gaisgraben 7
79219 Staufen i. Br. (Germany)
Tel. +49 (0) 76 33 / 95 04-0
Fax +49 (0) 76 33 / 95 04-440
info@owis.eu
www.owis.eu
mobile.owis.eu

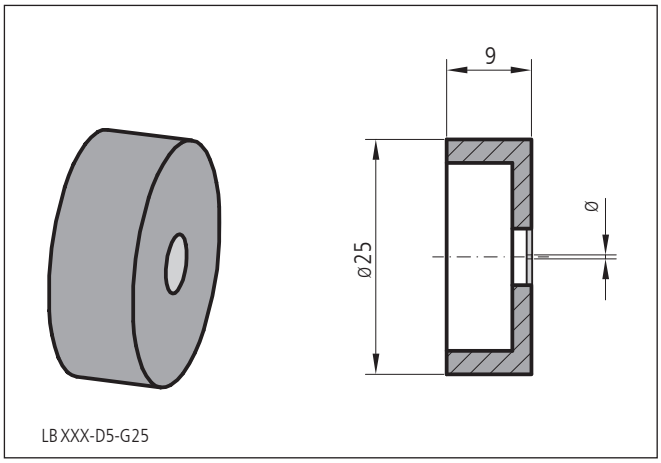

LB XXX-D5-G25

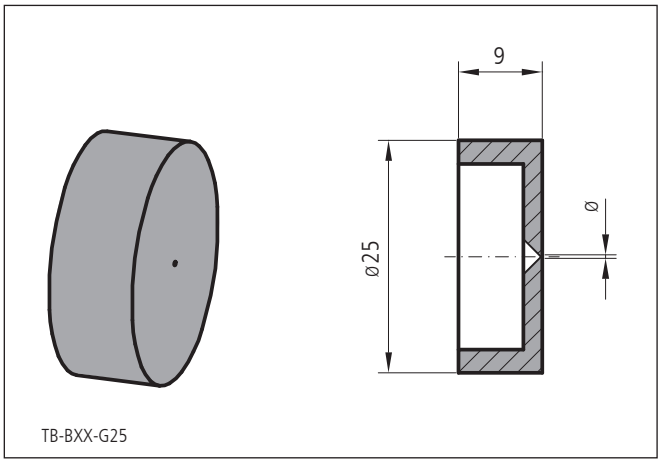

TB-BXX-G25

Technische Daten/Technical Data LB / TB

Aufnahmedurchmesser	outer diameter	25	mm
Apertur	aperture	siehe Bestellangaben/see ordering information	
Pt/Ir (Lochblende)	Pt/Ir (pinhole)	95/5	%

Copyright reserved by OWIS (2010)